ПЭЛК. KLZ 400 V1,0 (1,5)
1620x1550

Общие положения по оборудованию зданий лифтами модели KLZ производства CANNY ELEVATOR CO., LTD

1. Лифты модели KLZ соответствуют требованиям "Технического регламента о безопасности лифтов" и ГОСТ Р 53780-2010
2. В комплект поставки лифта не входят грузоподъемные средства для монтажа и ремонта лифта.
3. Строительная часть лифта должна выдерживать нагрузки, возникающие при работе лифтового оборудования, указанные в таблице 3.
4. Строительная часть лифта должна удовлетворять условиям эксплуатации лифта. Проектирование систем вентиляции и отопления должно вестись с учетом температурного режима и тепловыделения от лифтового оборудования, указанного в таблице 1.
5. Условные обозначения, принятые на чертежах:
OH – высота последнего этажа; OP– ширина проема двери шахты в свету;
TH – высота подъема; OPH– высота проема двери шахты в свету;
PD – глубина приямка.
6. В таблице 2 указаны минимально и максимально допустимые параметры шахты для лифта данной модели.
7. При расстоянии между уровнями смежных остановок более 11 м. должны быть установлены аварийные двери.
8. Величины отклонений размеров шахты лифта указаны в ГОСТ 22845-85. Допуск на отклонение от вертикали передней стены шахты должен быть не более 15 мм. по всей высоте шахты.
9. При проектировании шахт из бетона без закладных деталей под установку оборудования при помощи распорных дюбелей необходимо выполнить следующие требования:
   – Толщина бетонных стен должна быть не менее 100мм;
   – бетонная плита основания шахты должна быть выполнена из бетона марки В25 и толщиной не менее 150 мм.
   – Класс бетона должен быть не ниже Б25
10. При проектировании шахты из тюбинга с толщиной стенки менее 100мм, расположение закладных деталей, под лифтовое оборудование, согласовать с представителем ПЭЛК
11. При проектировании шахт из кирпича без закладных деталей под установку оборудования при помощи химических дюбелей необходимо выполнить следующие требования:
   – Кирпич должен быть полнотелым;
   – толщина стены и марка кирпича должна выбираться с учетом нагрузок указанных в таблице 3. но не менее 250 мм.;
   – бетонная плита основания шахты должна быть выполнена из бетона марки В25 и толщиной не менее 150 мм.
12. Ограждение шахты должно быть выполнено в соответствии с ГОСТ Р 53780-2010.
13. Монтажные настилы выполнить согласно техническим требованиям см. лист 5.

Примечания:
1. Технические условия являются неотъемлемой частью контракта и строительного задания и подлежат строгому исполнению. При наличии вопросов см. соответствующие статьи ГОСТ Р 53780-2010 Общие требования безопасности к устройству и установке.
2. Если строительство шахты лифта осуществляется не в соответствии с данными требованиями и строительным заданием, заказчик несет ответственность за внесение изменений и вытекающие из этого последствия.
3. При изменении размеров шахты необходимо своевременно и в письменной форме проинформировать ПЭЛК, изменения можно производить только после получения письменного разрешения.

Таблица 1. Технические характеристики

Грузоподъемность, кг		400
Число пассажиров, чел		5
Скорость, м/с		1,0 (1,5)
Высота подъема, мм.		См. табл. 2
Количество остановок/дверей		См. табл. 2
Тип кабины		Непроходная
Тип расположения противовеса		Задний
Ловители на противовесе		Нет
Размеры дверей (ШхВ), мм		800x2000
Тип открывания дверей		Боковое
Огнестойкость дверей, мин.		EI30, EI60
Размеры кабины (ШхГхВ), мм.		1100x950x2300
Перила на крыше кабины		Есть
Размеры шахты (ШхГ), мм.		1620x1550
Высота последнего этажа OH, мм.		См. табл. 2
Глубина приямка PD, мм.		См. табл. 2
Материал шахты		Бетон/Кирпич
Силовая цепь	Род тока	Переменный 3-х фазный, 50 Гц с глухозаземленной нетралью
	Напряжение, В	380±10%
	Тип привода лифта	Редукторный с частотным регулированием
	Мощность, кВт	4,5 (9)
	Номинальный ток, А	9,5 (18)
Тепловыделение от лифтового оборудования, ккал/ч		1080 (2160)
Цепь освещения шахты/Мощность, Вт.		1 фаза, 50 Гц, 220 В/Мощность=(кол.дверей+2)x75
Рабочая температура, С°		+5° – +40°
Относительная влажность при 20С°		Не более 80%

Таблица 2. Технические ограничения для данной модели

Параметр	Обозначение	Минимальное значение	Максимальное значение
Высота подъема, мм.	TH	2700	50000 (85000)
Количество остановок	n	2	18 (31)
Высота последнего этажа, мм.	OH	3500 (3600)	-
Глубина приямка, мм.	PD	1150 (1300)	-

Изм	Кол	Лист	№док	Подп.	Дата
Разраб.					
Проверил					
Т.контр.					
Н.контр.					
Утв.					

ПЭЛК. KLZ 400 V1,0 (1,5) 1620x1550

Лифт пассажирский. Задание на проектирование строительной части

Лит.	Масса	Масштаб
	—	—
Лист 1	Листов 5	

ГК "ПЭЛК"

Перв. примен.
Справ.№
Подп. и дата
Инв.№ дубл.
Взам. инв.№
Подп. и дата
Инв.№ подл.

ПЭЛК. KLZ 400 V1,0 (1,5)
1620х1550

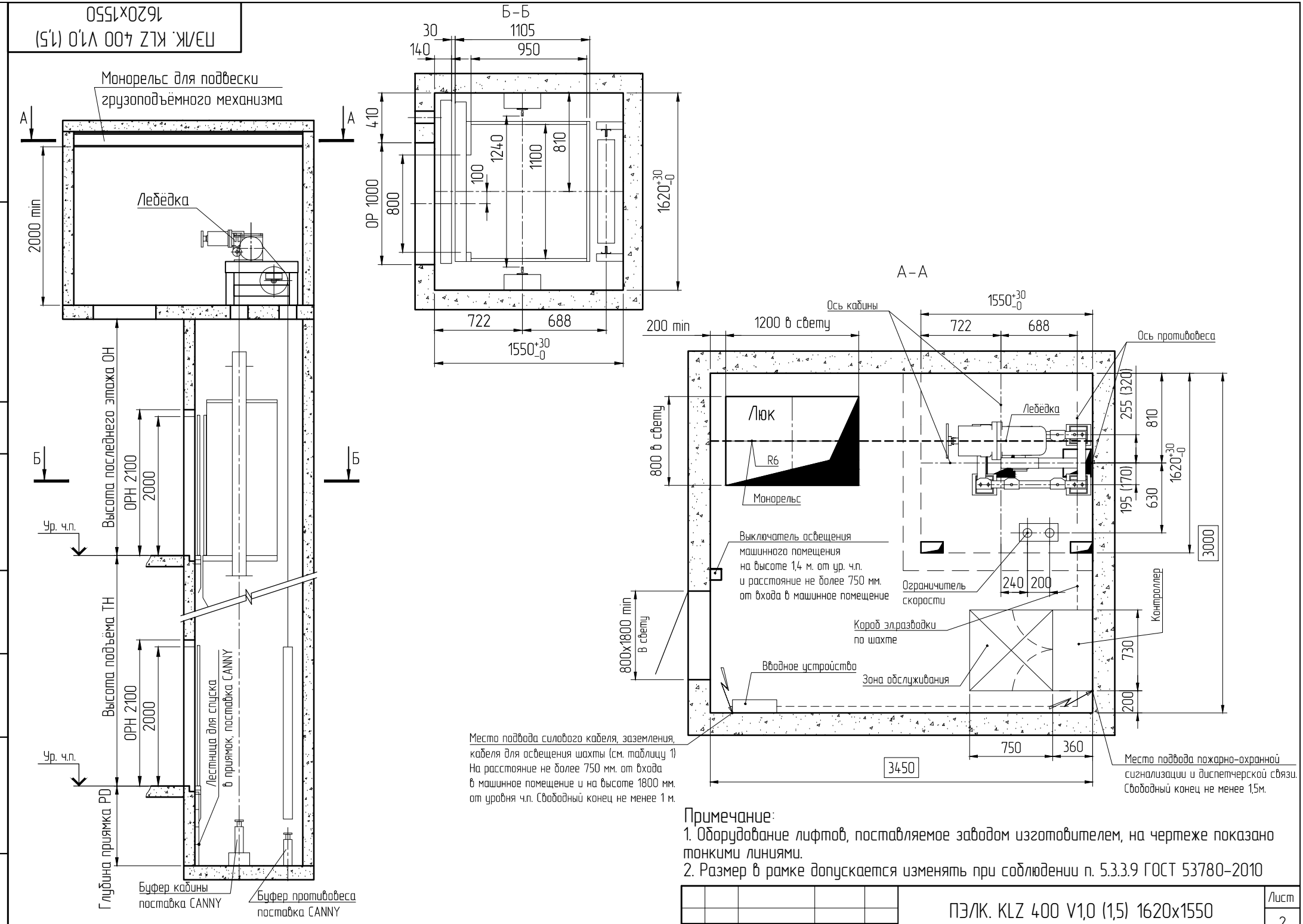

Примечание:

1. Оборудование лифтов, поставляемое заводом изготовителем, на чертеже показано тонкими линиями.
2. Размер в рамке допускается изменять при соблюдении п. 5.3.3.9 ГОСТ 53780–2010

Изм.	Лист	№ докум.	Подп.	Дата	ПЭЛК. KLZ 400 V1,0 (1,5) 1620х1550	Лист 2

Перв. примен.
Справ.№
Подп. и дата
Инв.№ дубл.
Взам. инв.№
Подп. и дата
Инв.№ подл.

ПЭЛК. KLZ 400 V1,0 (1,5)
1620х1550

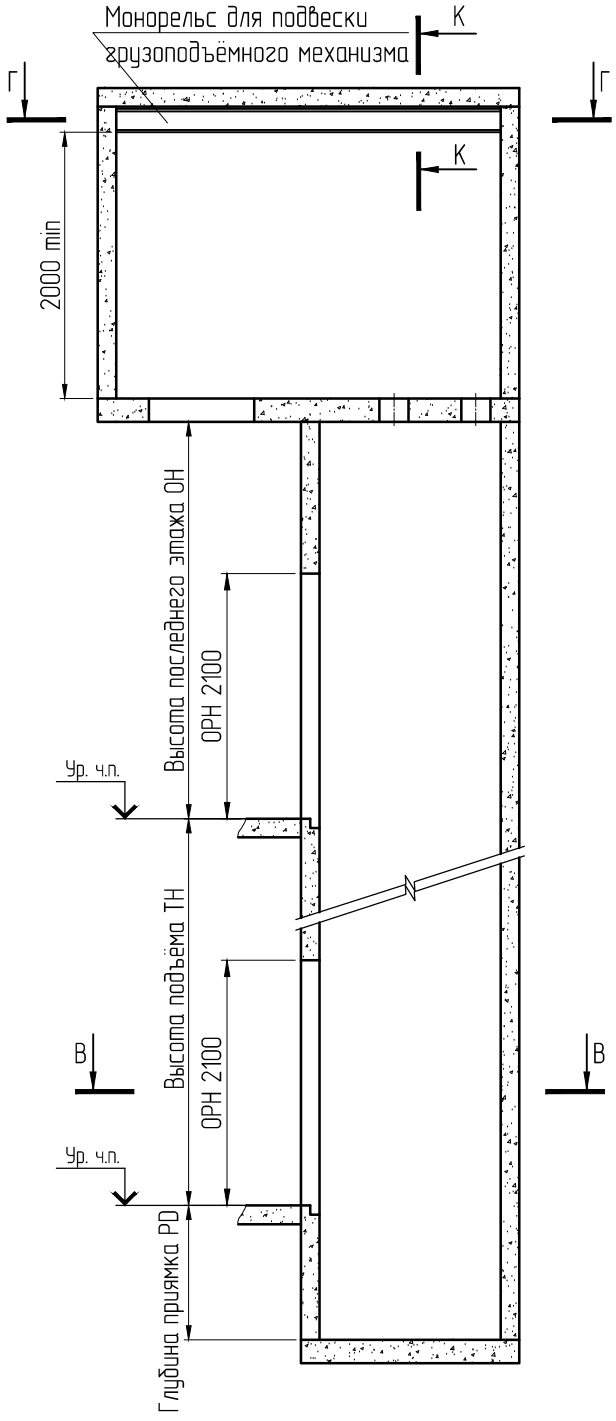

Л
Для кирпичной шахты

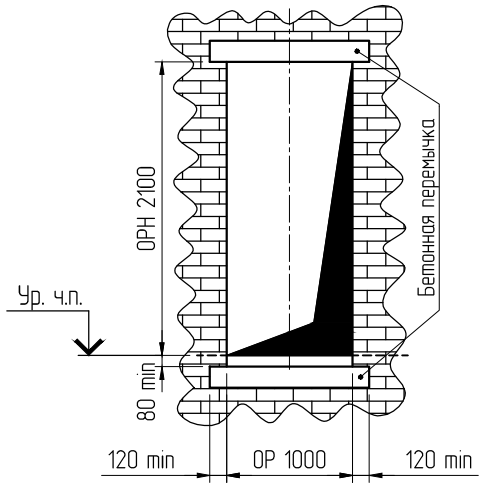

И–И (1:20)
Для кирпичной шахты

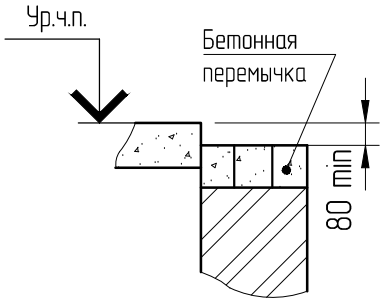

И–И (1:20)
Для бетонной шахты

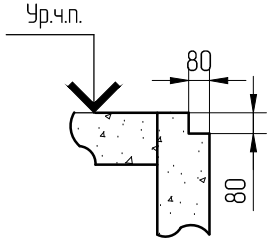

К–К (1:20)

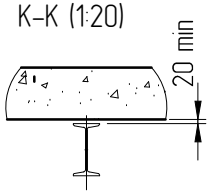

В–В

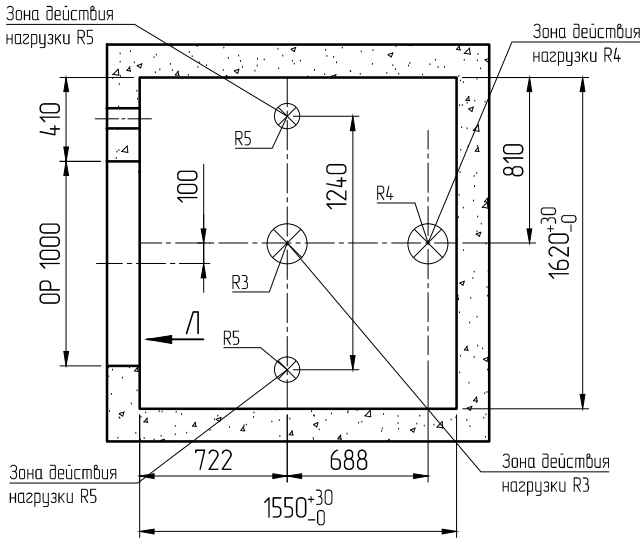

Вид на дверной проём шахты с этажной площадки
На всех этажах

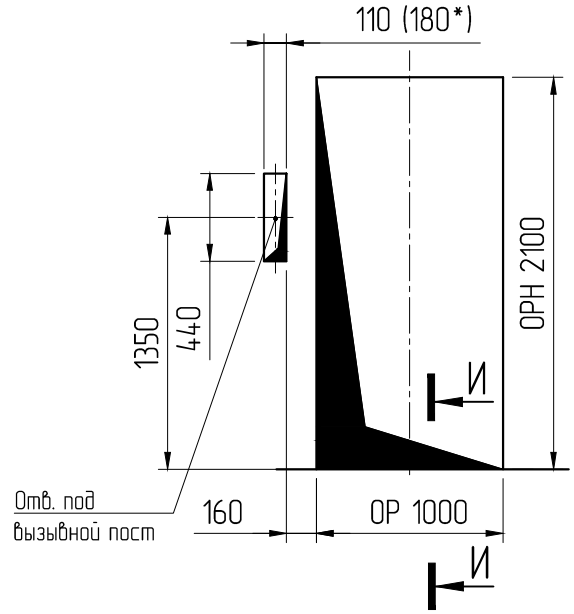

Примечание:
1. Расположение отверстий под вызывные посты относительно дверного проёма (слева или справа) зависит от варианта исполнения лифта.
2. * Размер для одного поста вызова на два лифта в режиме "Парная работа"

Изм.	Лист	№ докум.	Подп.	Дата	ПЭЛК. KLZ 400 V1,0 (1,5) 1620х1550	Лист 3

Перв. примен.
Справ.№
Подп. и дата
Инв.№ дубл.
Взам. инв.№
Подп. и дата
Инв.№ подл.

Г–Г (Лист 3)

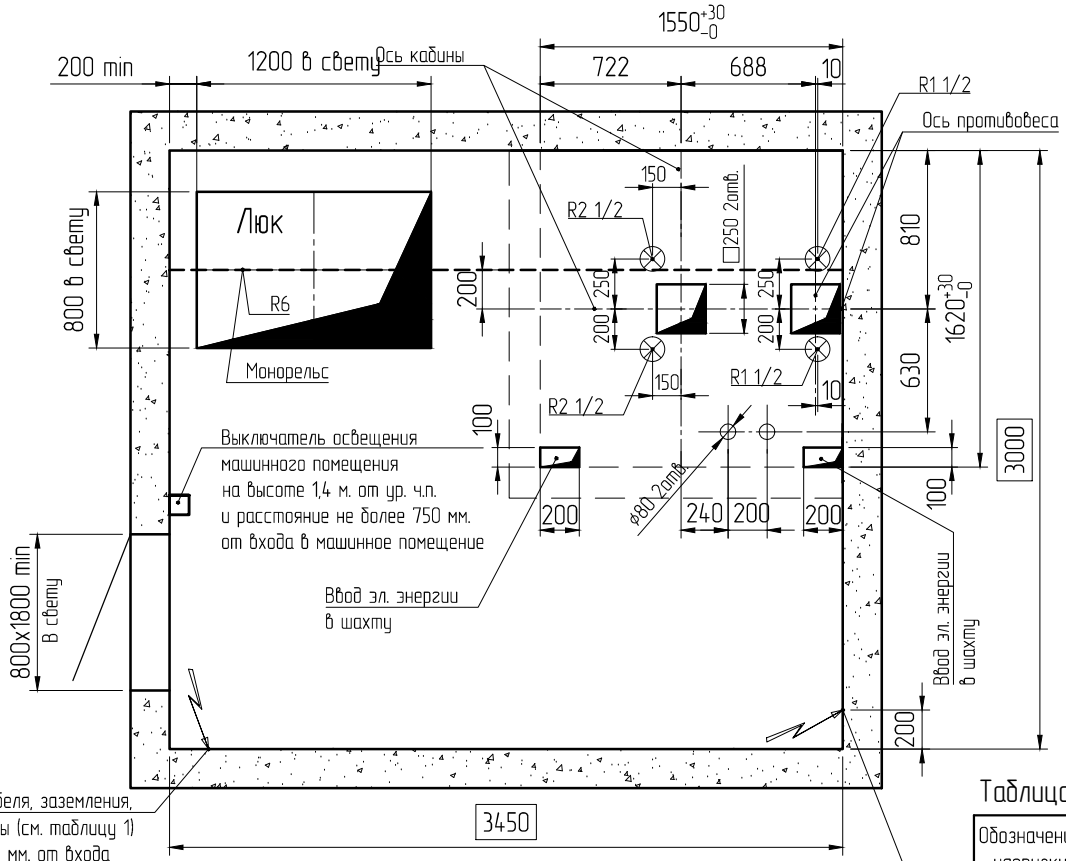

Место подвода силового кабеля, заземления, кабеля для освещения шахты (см. таблицу 1) На расстояние не более 750 мм. от входа в машинное помещение и на высоте 1800 мм. от уровня ч.п. Свободный конец не менее 1 м.

Место подвода пожарно-охранной сигнализации и диспетчерской связи. Свободный конец не менее 1,5м.

Таблица 3. Нагрузки на строительную часть от лифтового оборудования

Обозначение нагрузки	Величина нагрузки, Н	Место приложения сил	Примечание
R1	12307	На пол машинного помещения	Постоянные нагрузки, действующие через опорную пластину размерами 190х220
R2	7307		
R1*	R1xK		Аварийные нагрузки. По китайским стандартам K=2,6
R2*	R2xK		
R3	56000	На пол приямка от буфера кабины	Аварийные кратковременные нагрузки K=3
R4	49000	На пол приямка от буфера противовеса	
R5	23416	На пол приямка	Максимально возможная аварийная кратковременная нагрузка при посадке кабины на ловители
R6	15000	На монорельс	Монтажные работы
Нагрузки R действуют вертикально			

⊗ – Зона действия распределённой нагрузки на пол машинного помещения через опорную пластину размерами 190х220 от лифтового оборудования

Примечание:
1. По окончании монтажных работ Заказчик устанавливает бортики вокруг отверстий в плите перекрытия шахты, согласно требований п.5.3.3.11 ГОСТ Р 5378–2010
2. Размер в рамке допускается изменять при соблюдении п. 5.3.3.9 ГОСТ 5378 0–2010

Изм.	Лист	№ докум.	Подп.	Дата	ПЭЛК. KLZ 400 V1,0 (1,5) 1620х1550	Лист 4

Перв. примен. | Справ.№ | Подп. и дата | Инв.№ дубл. | Взам. инв.№ | Подп. и дата | Инв.№ подл.

ПЭЛК. KLZ 400 V1,0 (1,5)
1500x1550

Схема расположения монтажных настилов
по вертикали с высотой этажа до 3000мм

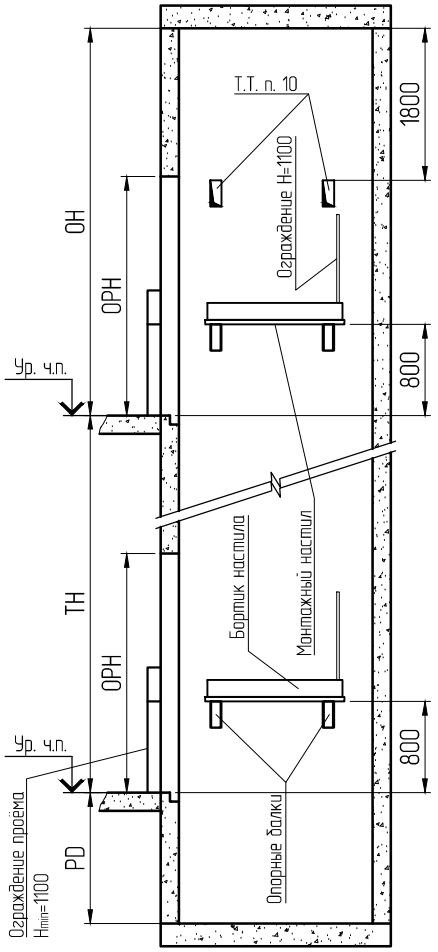

Т-Т (1:20)

Для бетонной шахты

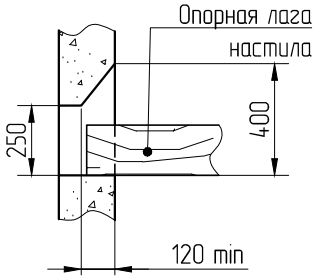

Схема расположения монтажных настилов
по вертикали с высотой этажа от 3000мм

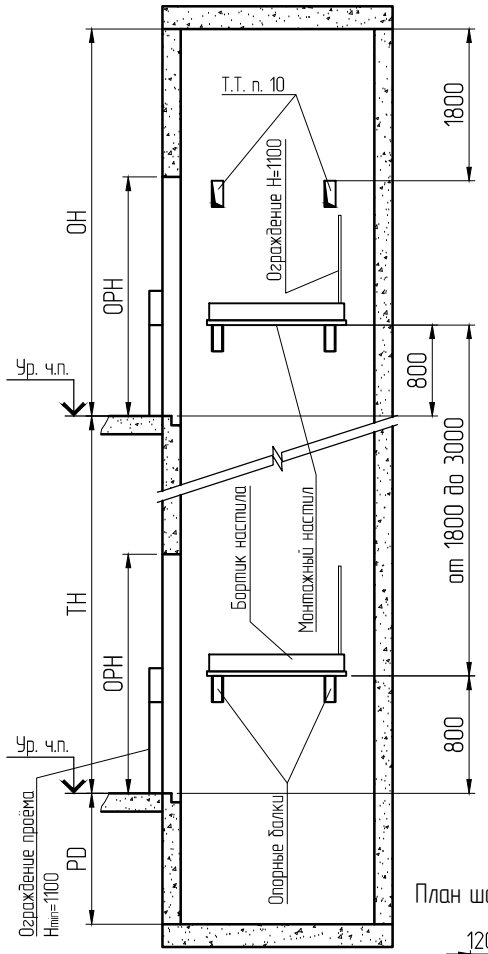

– Зона установки
лифтового оборудования

Т-Т (1:20)

Для кирпичной шахты

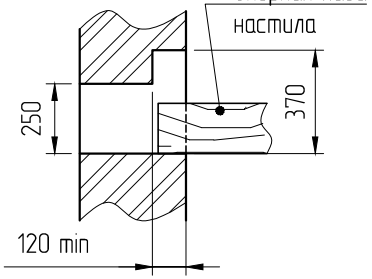

План шахт с монтажными настиломи.

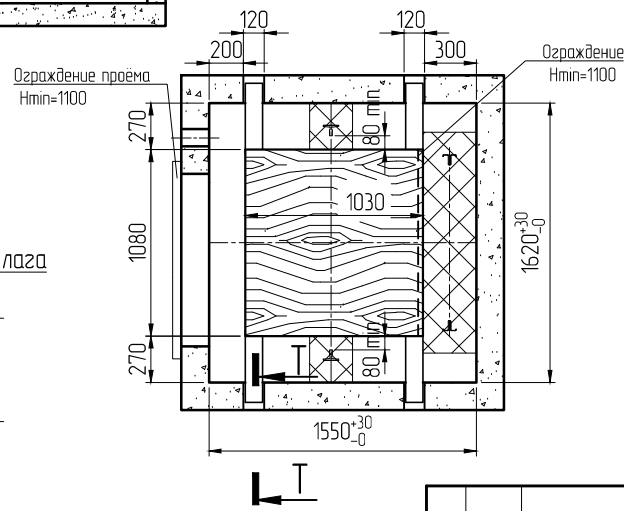

Технические требования к настилам

1. Настил предназначен для монтажа лифтового оборудования.
2. Настилы устанавливать на типовые стоечные леса или опорные балки (см. план шахты).
3. Настилы, балки и леса не должны находиться в указанных на чертеже зонах установки лифтового оборудования.
4. Настилы должны изготавливаться в виде сплошного щита из досок не менее 40 мм., расчищанную на распределенную нагрузку не менее 200кг., связанных снизу поперечными брусками. Выступы отдельных элементов щита за его поверхность не должны превышать 3 мм., а зазор между элементами – 5мм.
5. Деревянные щиты-настилы должны изготавливаться из досок хвойных пород не ниже 2-го сорта, подвергнутых антисептической обработке. Деревянные настилы и бортовые ограждения должны подвергнуться глубокой пропитке огнезащитным составом.
6. При зазоре между краем настила и стеной шахты более 300 мм. необходимо на настил установить с соответствующей стороны ограждения, выполненные из досок или металлических труб высотой 1100 мм., имеющих внизу бортовую доску, высотой не менее 150 мм., промежуточный элемент и перила, выдерживающие сосредоточенную нагрузку 700 Н, приложенную в горизонтальном направлении в средней точке между стойками. Прогиб поручня бортового ограждения должен быть не более 0,1 м. Элементы конструкции не должны иметь острых углов, режущих кромок и заусенцев.
7. Концы настила должны быть надежно закреплены на балках и в нишах стен, чтобы исключить возможность их смещения или опрокидывания.
8. Установка настилов в шахте лифта должна выполняться специально обученным персоналом – не менее 2-х человек при одновременной работе. Разборку настилов производит персонал, проводивший их сборку.
9. Установка настилов производится последовательно снизу вверх, начиная с установки в приямке. Щиты-настилы монтируются на горизонтальные элементы шахты, расположенные в одной плоскости. Перед установкой настила необходимо убедиться, что эти элементы прочно закреплены к стойкам или закладным деталям шахты.
10. При высоте ОН более 3800мм необходимо установить опорные балки на расстояние 1800мм от плиты перекрытия шахты, **настил предоставить, но не устанавливать.**
11. После установки настил должен быть подвергнут испытанию на прочность грузом 200 кг. в течение 10 минут. При испытании и после снятия нагрузки на настилах не должно быть смещений элементов, а также трещин и сколов.
12. Строительные проемы должны быть снабжены съемными ограждениями, удовлетворяющие следующим требованиям:
– ограждения расчитываются на прочность и устойчивость к поочередному действию как горизонтальной, так и вертикальной равномерно распределенных нормативных нагрузок 400 Н/м, приложенных на поручень;
– коэффициент надежности по нагрузке для ограждения следует принимать 1,2;
– значение величины прогиба поручня ограждения под действием расчетной нагрузки должно быть не более 0,1 м.;
– высота ограждений должна быть не менее 1,1 м.;
– расстояние между горизонтальными элементами в вертикальной плоскости ограждения должно быть не более 0,45 м.;
– высота бортового элемента ограждения должна быть не менее 0,1 м.;
– конструкцией крепления ограждения к строительным конструкциям должна быть исключена возможность их самопроизвольного раскрепления;
– элементы конструкций ограждений не должны иметь острых углов, режущих кромок, заусенцев;
– для изготовления ограждений используют стальной прокат марки С235, алюминиевые сплавы марок АМг2б и пиломатериалы из древесины хвойных пород не ниже 2-го сорта.
13. Леса-настилы и ограждения допускаются к эксплуатации только после приемки их комиссией и оформлением "Акта готовности подмостей, установленных в шахте лифта и ограждений дверей шахты к производству работ по монтажу лифтов".

Изм.	Лист	№ докум.	Подп.	Дата	ПЭЛК. KLZ 400 V1,0 (1,5) 1620x1550	Лист 5

Перв. примен.
Справ.№
Подп. и дата
Инв.№ дубл.
Взам. инв.№
Подп. и дата
Инв.№ подл.